ロフト用梯子　『LL-BASIC』

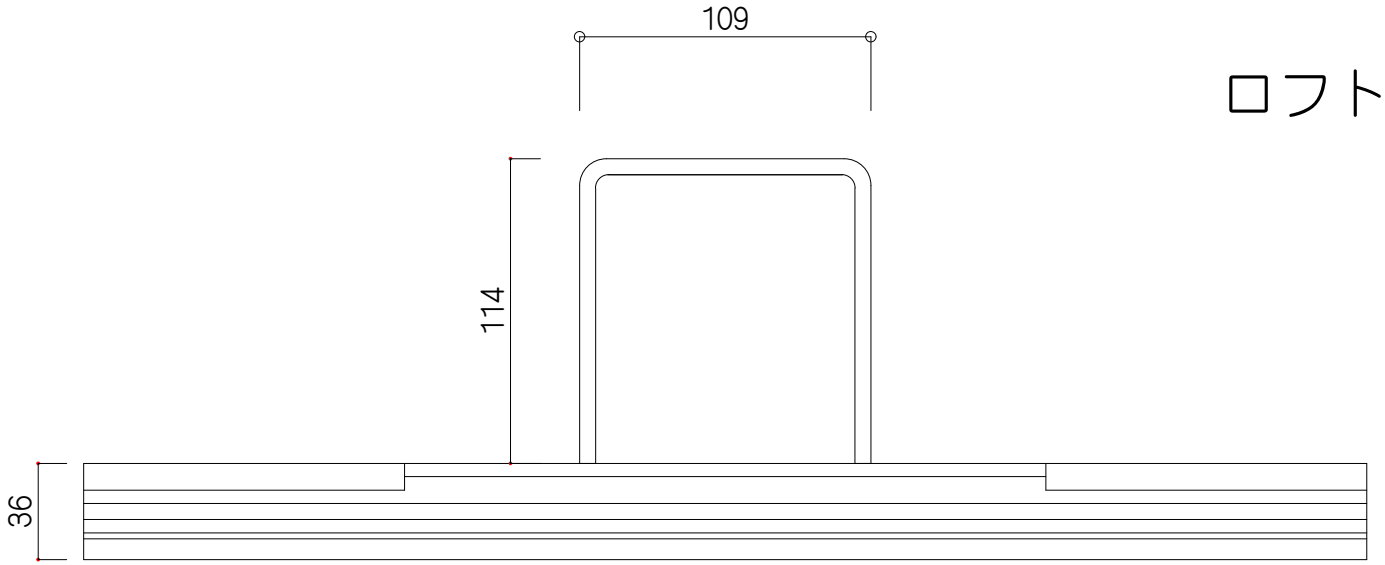

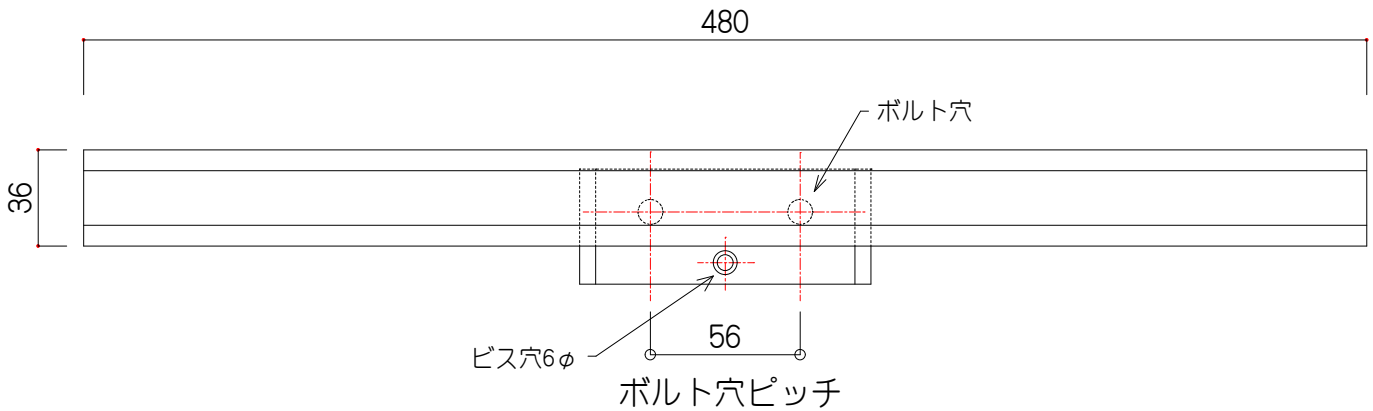

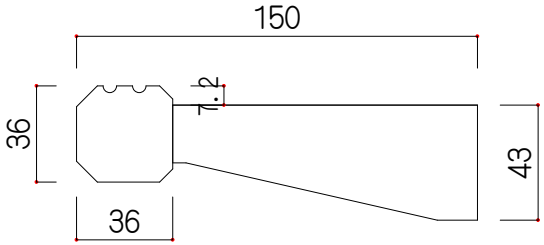

特記	材質	記号		照査	担当	設計	製図	工事名	設 計	作成年月日
			Steel space design スチール空間設計					図面名		縮尺
			〒847-0832 佐賀県唐津市石志３２７９－１ TEL 0955-78-0178 FAX 0955-78-1339							図面番号